Pos. 101

Rost

Stahl 235

Menge = 1 Stk.

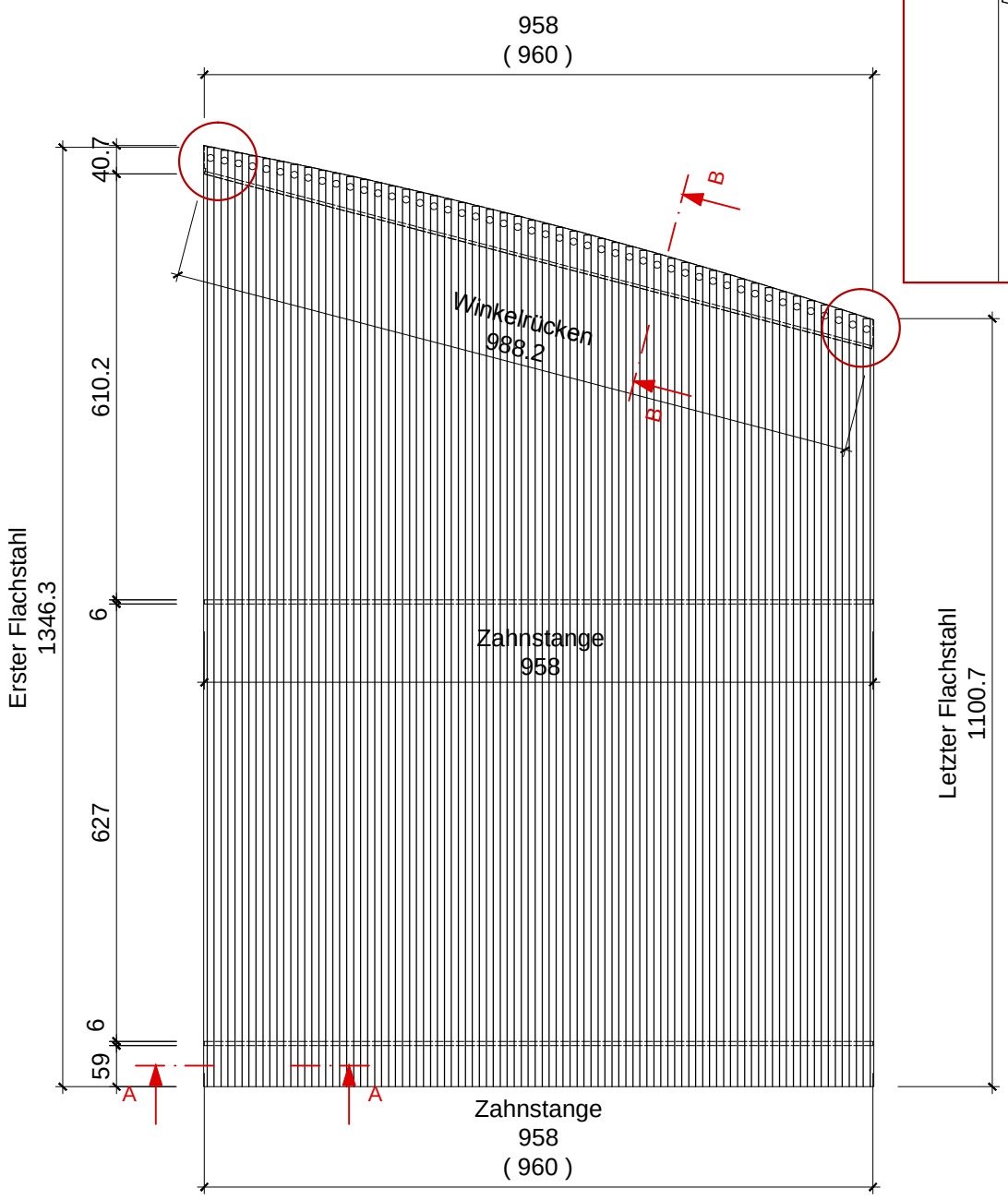

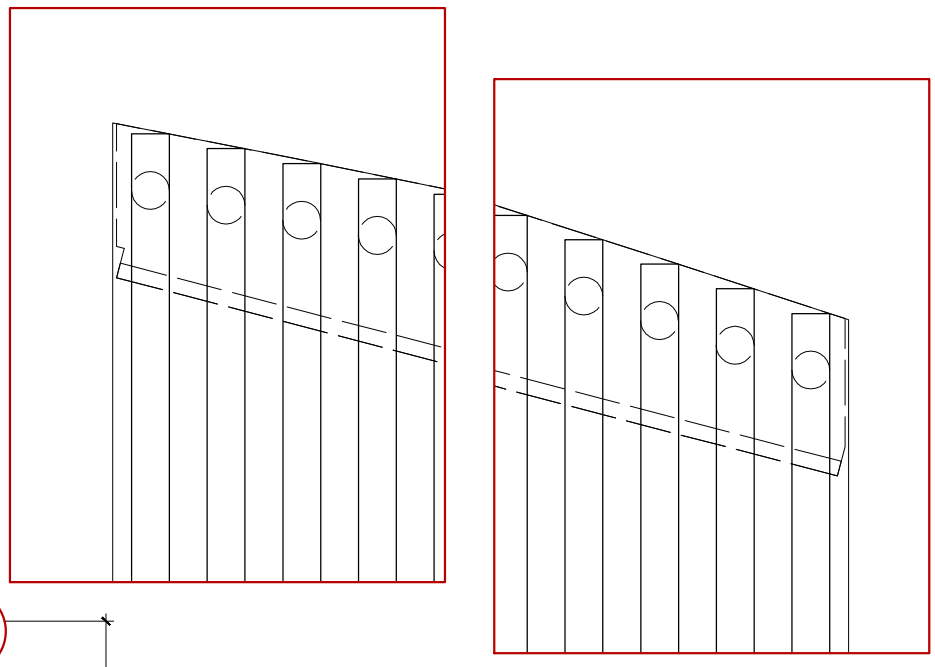

Schnitt A - A

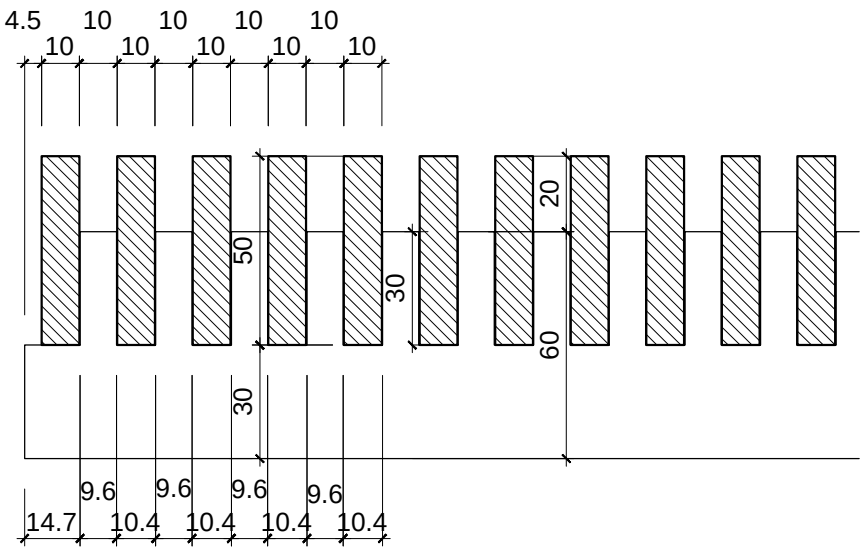

Schnitt B - B

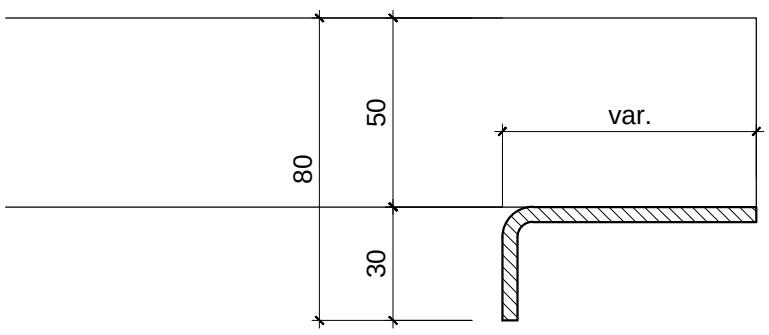

Bodenrost bei Bauminsel

Detailplan : Pos. 101

Krieger Produktions AG, 6017 Ruswil

Auftraggeber :	Gassmann Gartenbau GmbH Unterdorfstrasse 4, 8113 Boppelsen	Entwurf am / Vis : 06.04.201/sth Rev. 1 am / Vis : 09.05.201/sth	0815-01
Bauherr :	Mühlackerstrasse Zürich - Affoltern	Rev. 2 am / Vis : Rev. 3 am / Vis :	Mst. : 1 : 10/2 Mst. Detail : 1 : 2
Objekt :	Mühlackerstrasse Zürich - Affoltern	Blattformat : A3	Planbogen :
Best.-teil / Typ :	Bodenrost bei Bauminsel	Freigabe Prod. / Vis :	Projektl.: HP. Steffen Tel. d. : 041 / 495 06 47
Pos. Werk-L. :			